Montageanleitung für Toup Tek AAF Motorfokus an Skywatcher Maksutov 180/2700

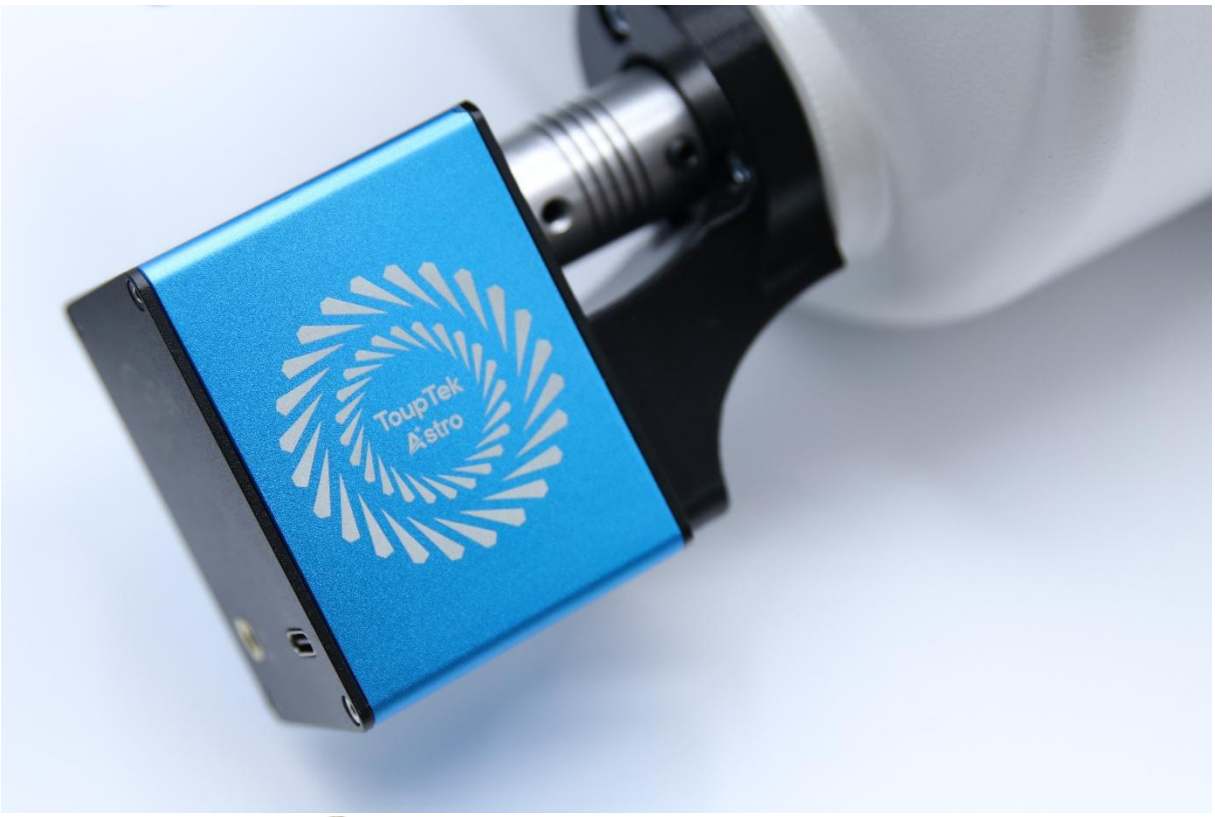

Lieferumfang:

1) Motor Aufnahme

2) M3x16mm Innensechskanntschrauben

3) Wellen Adapter

Montagezubehör ist nicht im Lieferumfang enthalten (Inbusschlüssel 3)

Bitte bei 3D Druckteilen immer bedenken! Nach fest kommt ab! Ziehen Sie die Teile behutsam fest, so dass ein fester Widerstand zu spüren ist. Gehen Sie nicht darüber hinaus.

Für Ersatzteilbestellungen teilen Sie uns bitte den Farbpunkt auf der Verpackung sowie die oben abgebildete Teilenummer mit. Ohne dieser Nennung können wir Ihnen leider keine passenden Ersatzteile für Ihr Set anbieten.

Arbeitsschritt 1:

Ziehen Sie den originalen Gummiknopf Ihres Skywatcher Maksutov 180 gerade nach vorne in Ihre Richtung ab. Der Knopf ist lediglich aufgesteckt und kann ohne Werkzeug entfernt werden.

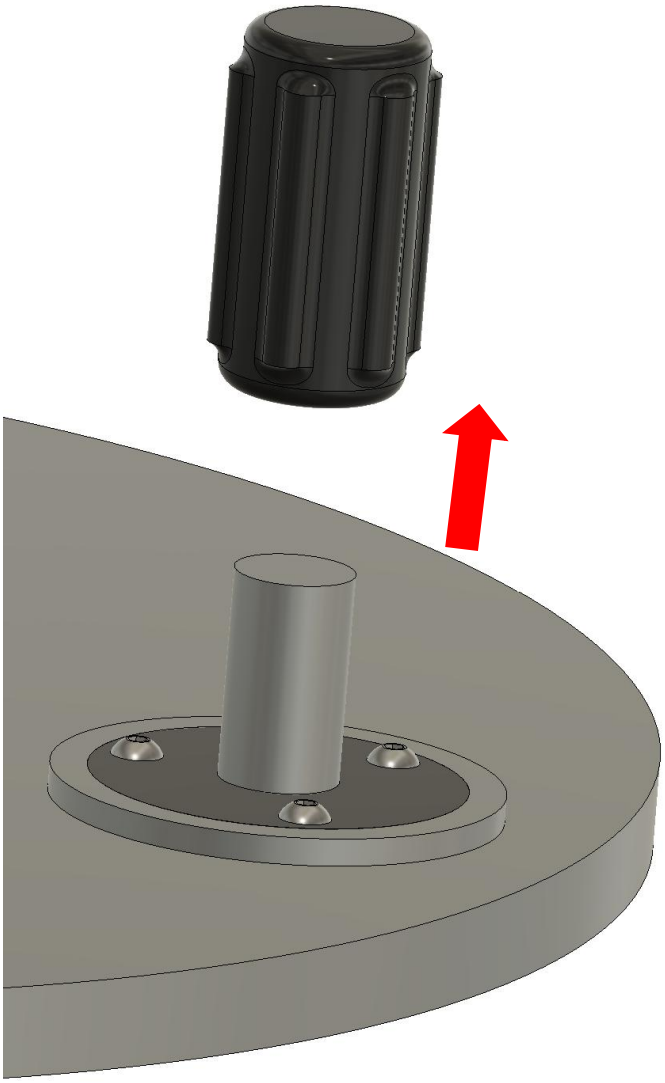

Arbeitsschritt 2:

Lösen und entfernen Sie anschließend die drei Schrauben des Abschlussrings am Tubus. Nehmen Sie danach den Abschlussring vorsichtig ab und legen Sie sowohl den Ring als auch die drei Schrauben für die spätere Montage beiseite.

Hinweis: Es müssen nur diese drei Schrauben entfernt werden. Lösen Sie keine weiteren Schrauben am Teleskop.

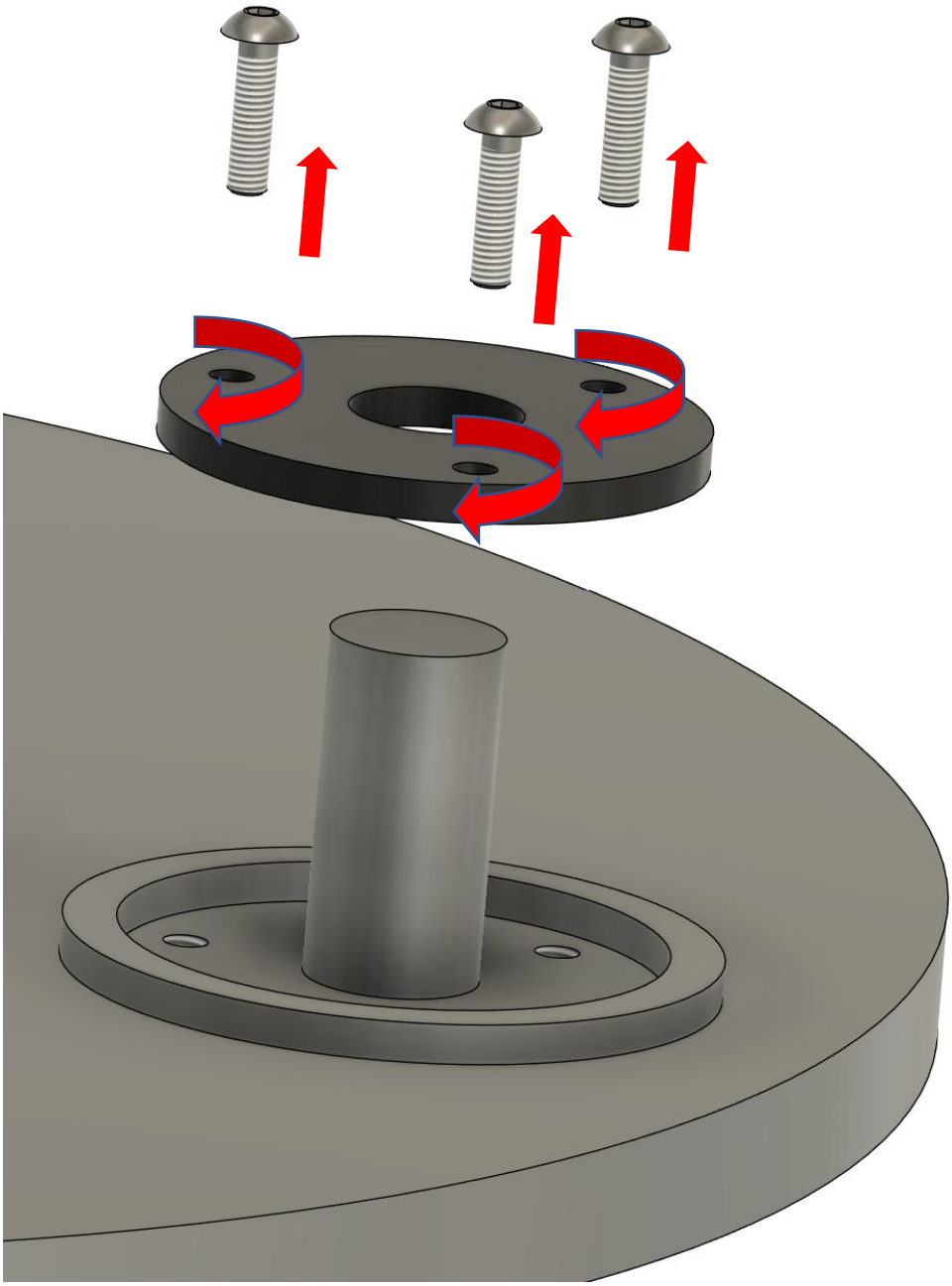

Arbeitsschritt 3:

Setzen Sie nun den Motor-Anbauadapter (1) auf den Tubus auf. Richten Sie den Adapter so aus, dass die drei Bohrungen des Adapters exakt mit den vorhandenen Gewindebohrungen am Tubus übereinstimmen. Der Adapter muss plan auf dem Abschlussring des Tubus aufliegen und darf nicht verkantet sein. (4).

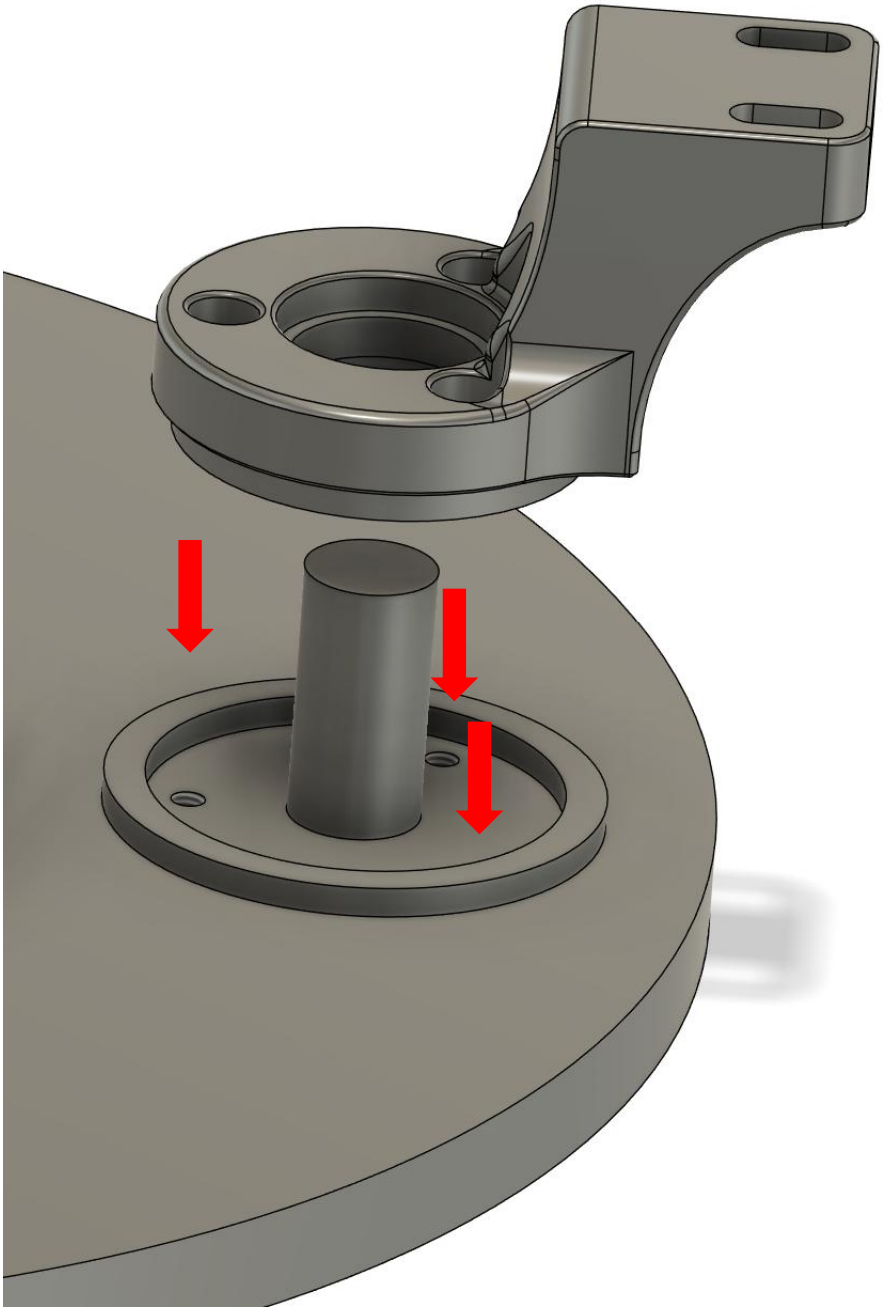

Arbeitsschritt 4:

Befestigen Sie den Motor-Anbauadapter (1) mit den drei beiliegenden M3×16-Schrauben (2) am Tubus. Ziehen Sie die Schrauben zunächst nur leicht an. Sobald alle drei Schrauben eingesetzt sind, ziehen Sie diese gleichmäßig fest.

Hinweis: Ziehen Sie die Schrauben nur handfest an. Ein zu starkes Anziehen kann den Adapter oder das Gewinde beschädigen.

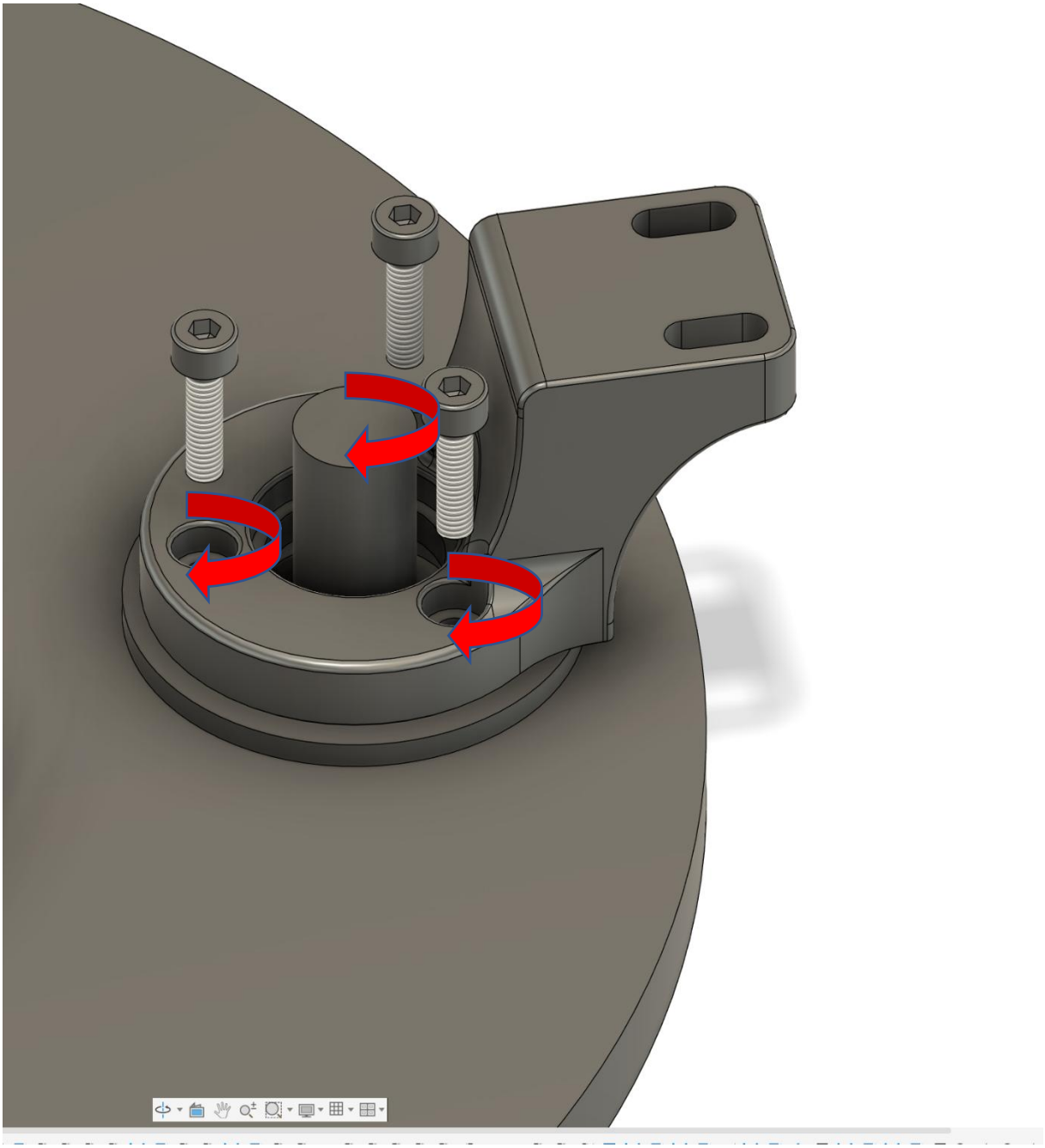

Arbeitsschritt: 5

Montieren Sie nun den Wellenadapter (3) auf die Motorwelle des Toup Tek AAF. Schieben Sie den Wellenadapter auf die Motorwelle und ziehen Sie die Madenschrauben leicht an.

Wichtig: Zwischen dem Gehäuse des Top Tek AAF und dem Wellenadapter muss ein Abstand von **ca. 0,5–1,0 mm** verbleiben. Der Wellenadapter darf das Motorgehäuse **nicht berühren**, da dies zu Reibung oder einem Blockieren des Motors führen kann.

Ziehen Sie anschließend die Madenschrauben gleichmäßig fest.

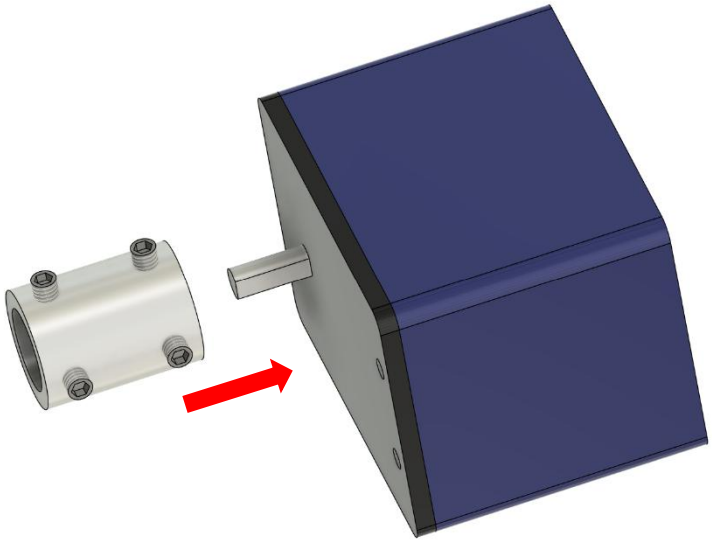

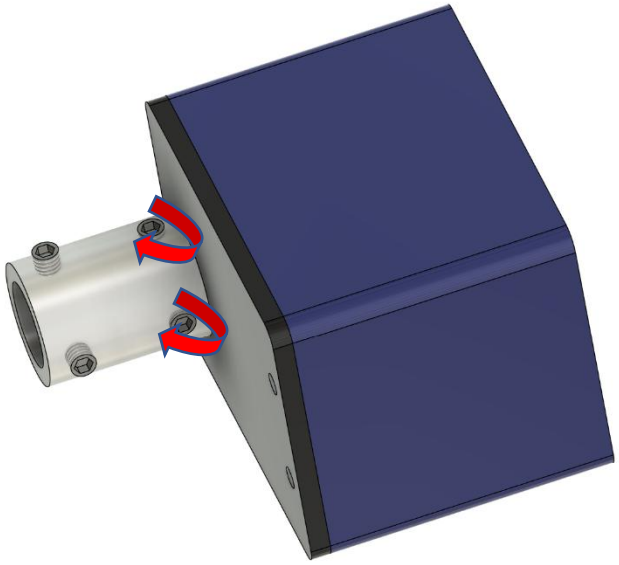

Arbeitsschritt: 6

Setzen Sie den vorbereiteten Toup Tek AAF mit montiertem Wellenadapter auf den Motor-Anbauadapter auf. Führen Sie dabei den Wellenadapter vorsichtig über die Fokussierwelle des Skywatcher Maksutov.

Befestigen Sie den Motor anschließend mit den beiden dem Toup Tek AAF beiliegenden M4×10-Schrauben am Motor-Anbauadapter und ziehen Sie diese gleichmäßig handfest an.

Drehen Sie den Wellenadapter anschließend vorsichtig von Hand, bis die beiden Madenschrauben gut zugänglich sind. Im nächsten Schritt werden diese mit der Fokussierwelle des Skywatcher Maksutov fest verschraubt.

Hinweis: Achten Sie darauf, dass der Motor spannungsfrei auf dem Adapter sitzt und sich beim Festziehen nicht verkantet.

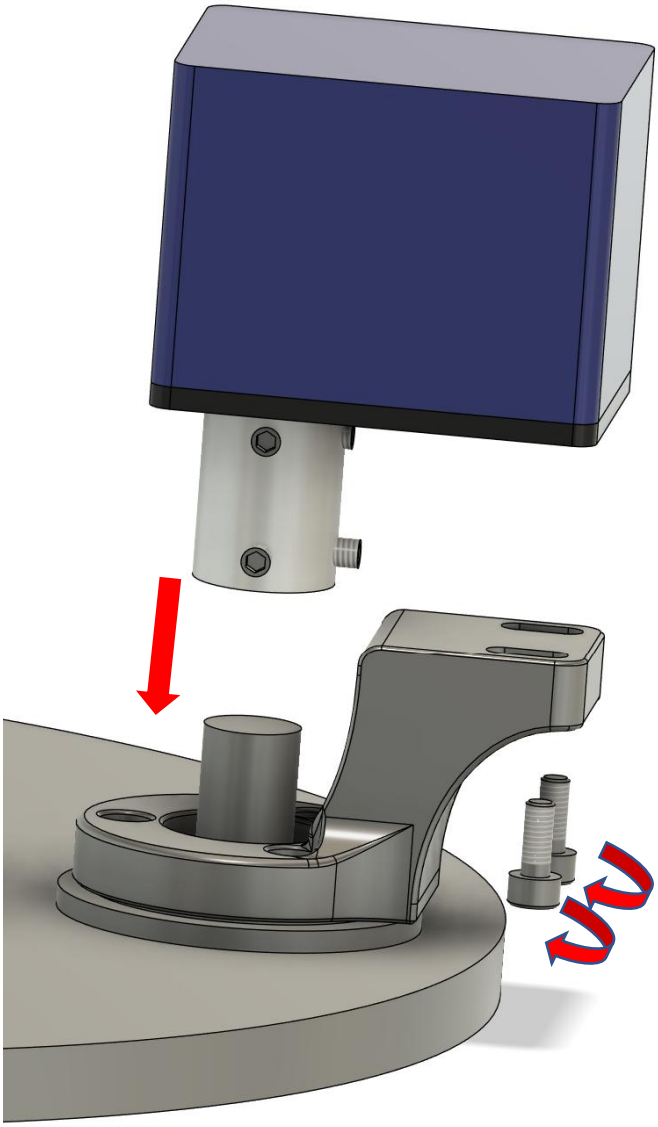

Arbeitsschritt: 7

Ziehen Sie nun die beiden Madenschrauben des Wellenadapters gleichmäßig fest, sodass der Wellenadapter sicher auf der Fokussierwelle des Skywatcher Maksutov sitzt.

Prüfen Sie anschließend durch vorsichtiges Drehen der Motorwelle von Hand, ob sich die Fokussierung leichtgängig bewegen lässt und nichts blockiert oder schleift.

Damit ist die Montage abgeschlossen. Der Toup Tek AAF kann nun mit dem Verbindungskabel angeschlossen und über die Software eingerichtet werden.

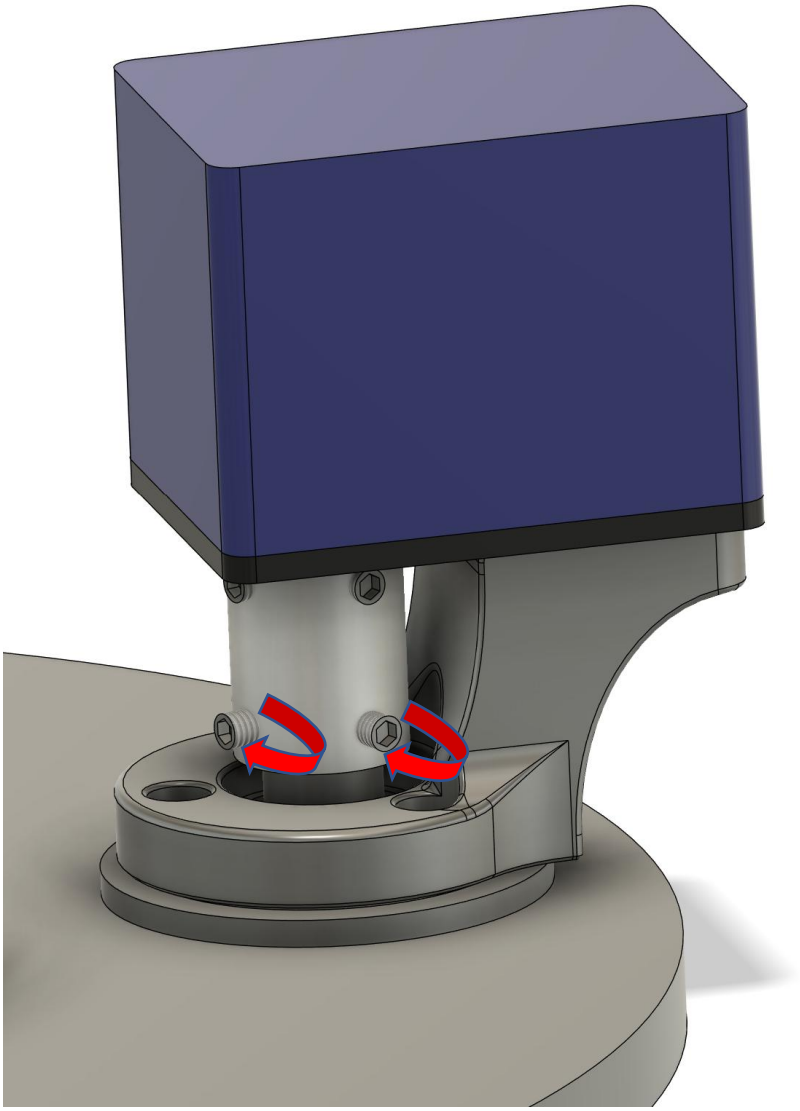

Glückwunsch! Die Montage ist dadurch abgeschlossen.